COD. 02638171 CORPO OTTONE

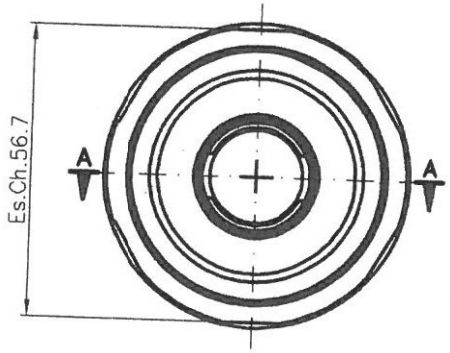

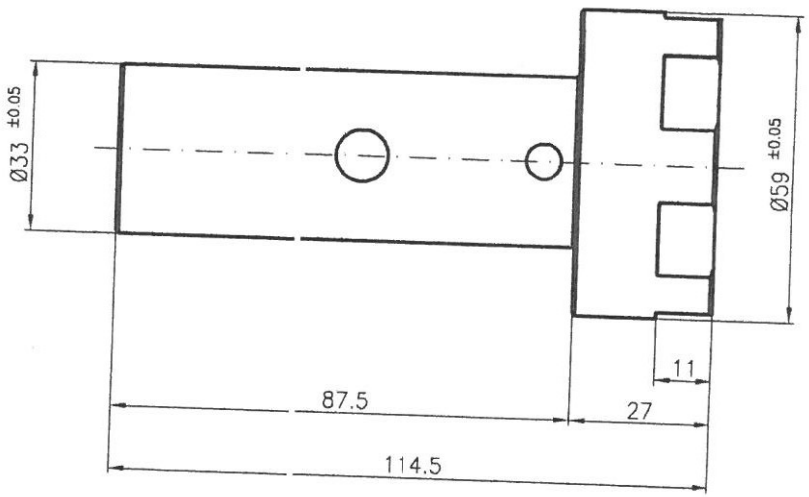

Sezione A–A

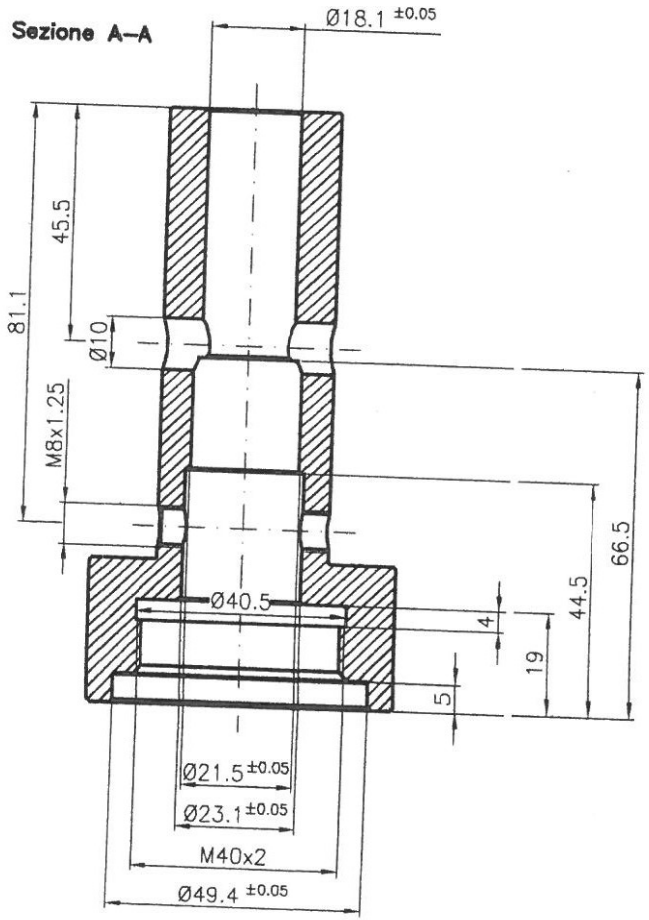

ROTTURA SPIGOLI 0.5x45'
ROTTURA ANGOLI R0.5

Quote senza indicazioni di tolleranza – precisare gruppo								Lunghezza lato minore				Trattamenti Superficiali :
	da 0 a 5	da 5 a 30	da 30 a 120	da 120 a 315	da 315 a 1000	da 1000 a 2000	oltre 2000	da 0 a 10	da 10 a 50	da 50 a 100	oltre 100	
A	± 0.05	± 0.1	± 0.15	± 0.2	± 0.3	± 0.5	–	± 1'	± 30'	± 20'	± 10'	
B	± 0.1	± 0.2	± 0.3	± 0.5	± 0.8	± 1.2	± 2					
C	± 0.2	± 1.5	± 0.8	± 1.2	± 2	± 3	± 4					

Descrizione : CILINDRO Ø33,7 H.114,5

Scala 1:1

Formato A3

Gruppo A

Cod AutoCAD

Peso grezzo Kg. —

Peso finito Kg. 700

Disegnato : MORONI M. Data : 08-08-2021

Controllato : Data :

Approvato : Data :

Materiale : EN12164 CW614N

Codice N° ____

Stato

Tecno Lonato – Via Moltó della Libertà, 39 – 25040 Bizzi Rovato (BS) Italy – Tel. +39.0322.912200 – Fax +39.0322.912205 – vigni@tecnolonato.191.it

Nuova CGE s.n.c.

Disegno N° 00106/21

Data

Firma