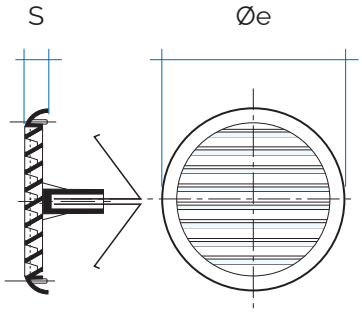

TU100
albero/molla
singolo

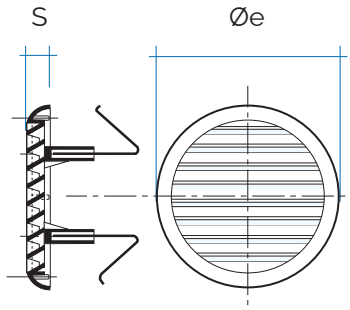

albero/molla
doppio

Codice	Colore	€	Rete anti insetti	Øe mm	S	Foro Ømin - Ømax	Pass Air cm²		Blister p. 270
TU100B	bianco								
TU100M	marrone								
TU100CR	cromato sat.		☐		13	40-80	40-80	24	●
TU100RAN	ramato								
TUR100B	bianco								
TUR100M	marrone								
TUR100CR	cromato sat.		☑	106	13	40-80	40-80	24	●
TUR100RAN	ramato								
TU125B	bianco								
TU125M	marrone								
TU125CR	cromato sat.		☐	155	14	80-125	100 con foro Ø121	24	●
TU125RAN	ramato								
TUR125B	bianco								
TUR125M	marrone								
TUR125CR	cromato sat.		☑	155	14	80-125	100 con foro Ø121	24	●
TUR125RAN	ramato								
TUR125S	sabbia								
TU160B	bianco								
TU160M	marrone								
TU160CR	cromato sat.		☐	175	14	125-160	135 con foro Ø157	24	●
TU160RAN	ramato								
TUR160B	bianco								
TUR160M	marrone								
TUR160CR	cromato sat.		☑	175	14	125-160	135 con foro Ø157	24	●
TUR160RAN	ramato								
TUR160S	sabbia								