Griglie rettangolari tipo “A” “B” “C” da sovrapporre

ABS

B1714B

Con imbocchi:
IMBA100 per tubo Ø100
IMBA125 per tubo Ø125
(p. 72)

A2023B

Con imbocchi:
IMBA160 per tubo Ø160
IMBA200 per tubo Ø200
(p. 72)

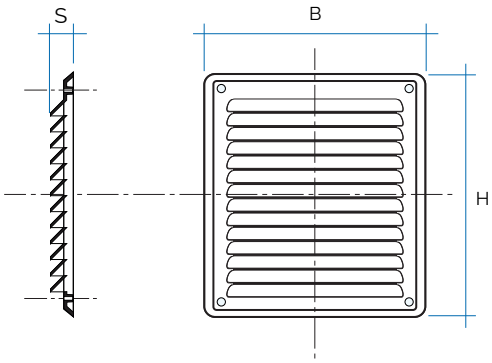

C237B

Codice	Colore	€	Rete anti insetti	BxH mm	S	Pass Air cm²		Blister p. 272
A2023B A2023M	bianco marrone		☐	204x230	20	180	30	●
AR2023B AR2023M AR2023RAN	bianco marrone ramato		☑	204x230	20	160	30	●
AD2023B AD2023M	bianco marrone		☐ con dosatore	204x230	20	100	30	
ADR2023B ADR2023M	bianco marrone		☑ con dosatore	204x230	20	100	30	●
ADS2023B ADS2023M	bianco marrone		☐ con dosatore e funicelle	204x230	20	100	30	
ADSR2023B ADSR2023M	bianco marrone		☑ con dosatore e funicelle	204x230	20	100	30	●
A2323B A2323M	bianco marrone		☐ con dosatore e funicelle	227x227	20	210	30	●
AR2323B AR2323M	bianco marrone		☑ con dosatore e funicelle	227x227	20	200	30	●