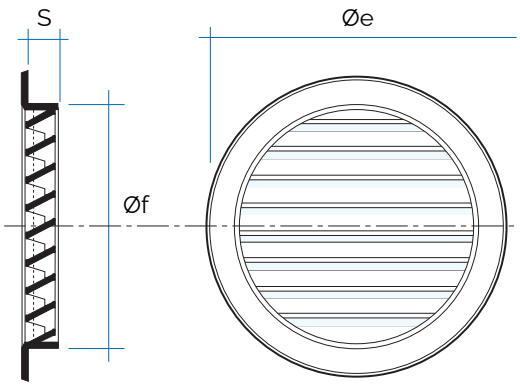


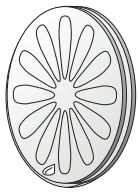

Dosatore - sistema di regolazione del flusso d'aria

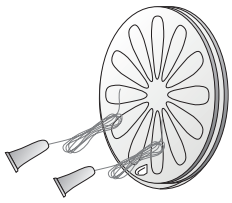

Funicelle - applicate al dosatore, consentono la regolazione a distanza del flusso d'aria

| Codice | Colore | € | Rete anti insetti | Øe mm | S | Foro Øf mm | Pass Air cm² | | Blister p. 271 |
|---|---|---|---|---|---|---|---|---|---|
| T63B<br>T63M | bianco<br>marrone | | ☐ | 80 | 15 | 60 | 20 | 60 | |
| T63RB<br>T63RM | bianco<br>marrone | | ☑ | 80 | 15 | 60 | 20 | 60 | ● |
| T8B<br>T8M | bianco<br>marrone | | ☐ | 96 | 16 | 77 | 50 | 30 | |
| T8RB<br>T8RM<br>T8RRAN | bianco<br>marrone<br>ramato | | ☑ | 96 | 16 | 77 | 50 | 30 | ● |
| T8DB<br>T8DM | bianco<br>marrone | | ☐ con dosatore | 96 | 16 | 77 | 25 | 30 | |
| T8DRB<br>T8DRM | bianco<br>marrone | | ☑ con dosatore | 96 | 16 | 77 | 25 | 30 | ● |
| T8DSB<br>T8DSM | bianco<br>marrone | | ☐ con dosatore e funicelle | 96 | 16 | 77 | 25 | 30 | |
| T8DSRB<br>T8DSRM | bianco<br>marrone | | ☑ con dosatore e funicelle | 96 | 16 | 77 | 25 | 30 | |

| Codice | Colore | € | Rete anti insetti | Øe mm | S | Foro Øf mm | Pass Air cm² | | Blister p. 271 |
|---|---|---|---|---|---|---|---|---|---|
| T10B<br>T10M | bianco<br>marrone | | ☐ | 120 | 16 | 97 | 70 | 20 | |
| T10RB<br>T10RM<br>T10RRAN<br>T10RS | bianco<br>marrone<br>ramato<br>sabbia | | ☑ | 120 | 16 | 97 | 70 | 20 | ● |
| T10DB<br>T10DM | bianco<br>marrone | | ☐ con dosatore | 120 | 16 | 97 | 35 | 20 | |
| T10DRB<br>T10DRM | bianco<br>marrone | | ☑ con dosatore | 120 | 16 | 97 | 35 | 20 | ● |
| T10DSB<br>T10DSM | bianco<br>marrone | | ☐ con dosatore e funicelle | 120 | 16 | 97 | 35 | 20 | |
| T10DSRB<br>T10DSRM | bianco<br>marrone | | ☑ con dosatore e funicelle | 120 | 16 | 97 | 35 | 20 | |
| T12B<br>T12M | bianco<br>marrone | | ☐ | 150 | 16 | 121 | 100 | 20 | |
| T12RB<br>T12RM<br>T12RRAN<br>T12RS | bianco<br>marrone<br>ramato<br>sabbia | | ☑ | 150 | 16 | 121 | 100 | 20 | ● |
| T12DB<br>T12DM | bianco<br>marrone | | ☐ con dosatore | 150 | 16 | 121 | 50 | 20 | |
| T12DRB<br>T12DRM | bianco<br>marrone | | ☑ con dosatore | 150 | 16 | 121 | 50 | 20 | ● |
| T12DSB<br>T12DSM | bianco<br>marrone | | ☐ con dosatore e funicelle | 150 | 16 | 121 | 50 | 20 | |
| T12DSRB<br>T12DSRM | bianco<br>marrone | | ☑ con dosatore e funicelle | 150 | 16 | 121 | 50 | 20 | |