GL10B

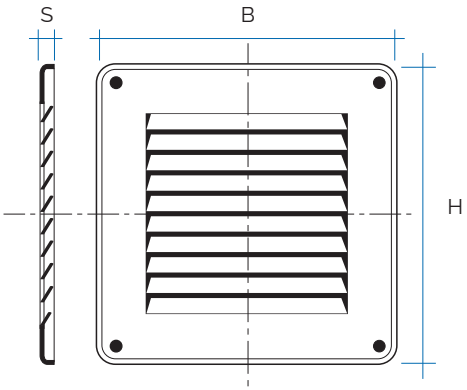

GAL206

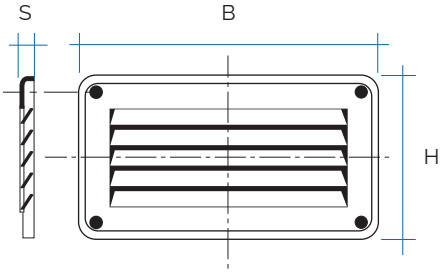

Codice	Colore	€	Rete anti insetti	BxH mm	S	Pass Air cm²		Blister p. 278
GL106B	bianco							
GL106M	marrone							
GL106G	grigio							
GL106N	nero		☐	100x60	5	20	10	●
GIN106	inox 430							
GRA106	rame							
GAL106	allu. argento							
* GBR106	allu. bronzo							
GL106RB	bianco							
GL106RM	marrone							
GL106RG	grigio							
GL106RN	nero		☑	100x60	5	20	10	●
GIN106R	inox 430							
GRA106R	rame							
GAL106R	allu. argento							

* Fino ad esaurimento scorte